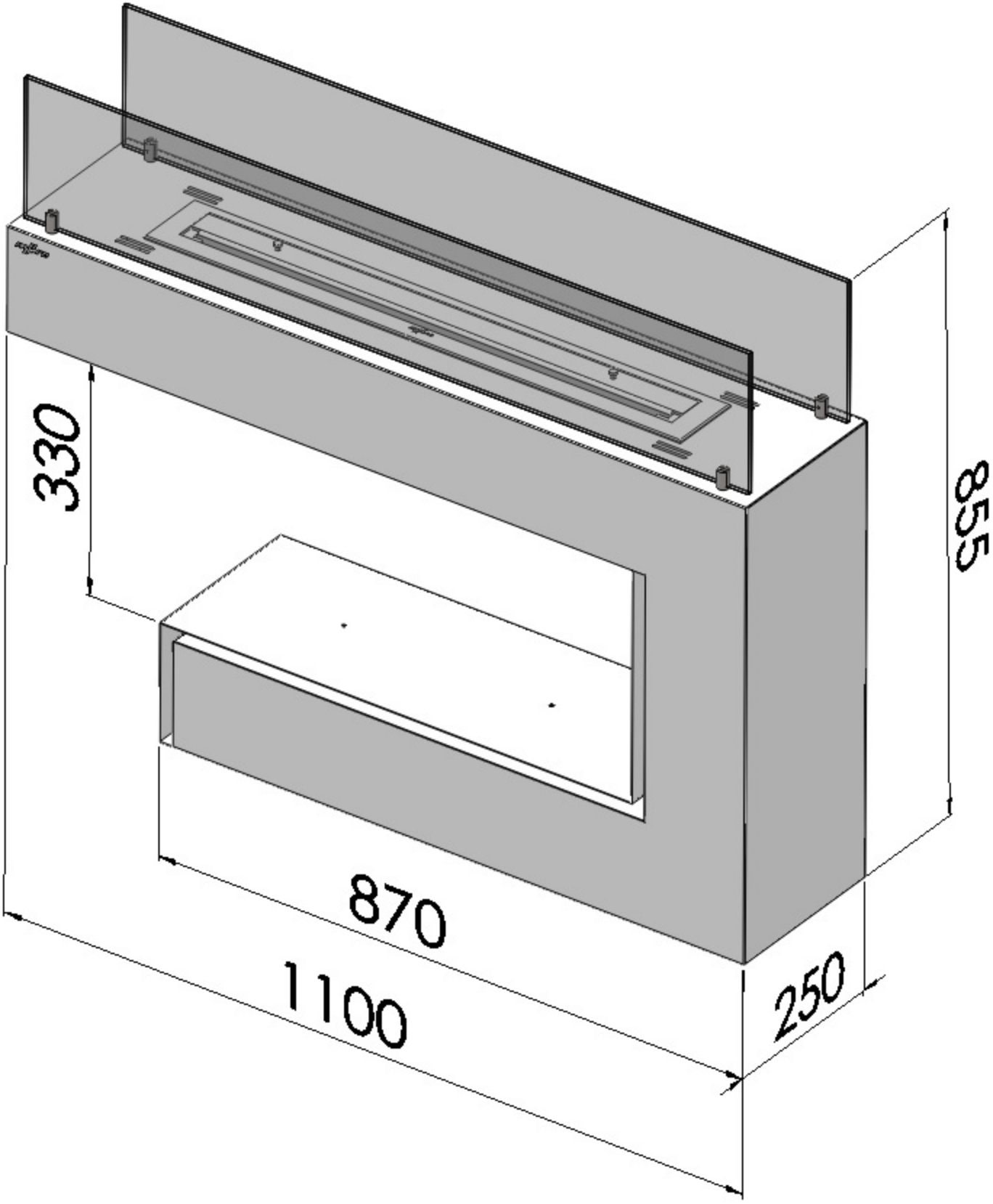
330
855
870
1100
250