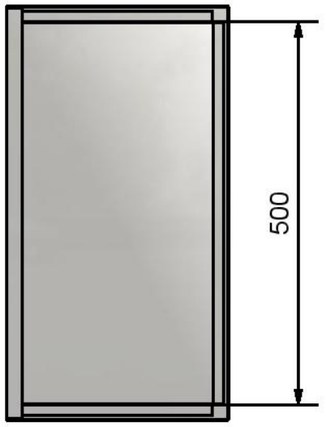
500

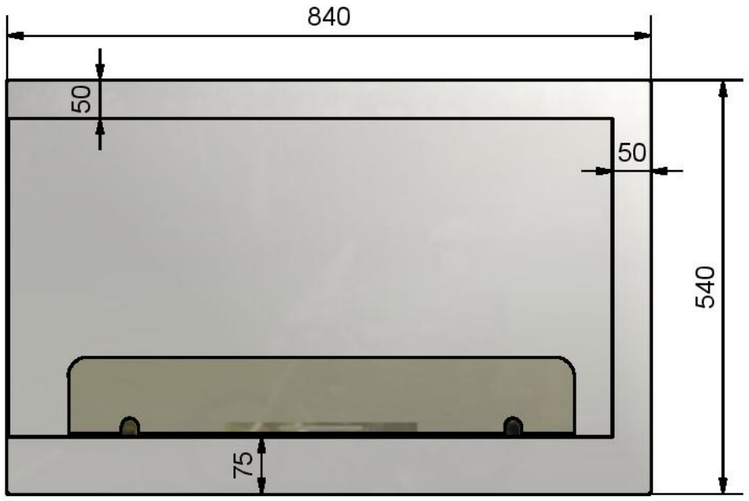
840
50
50
540
75

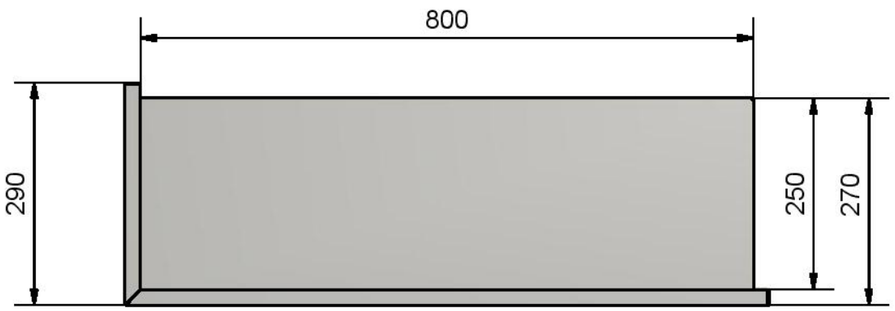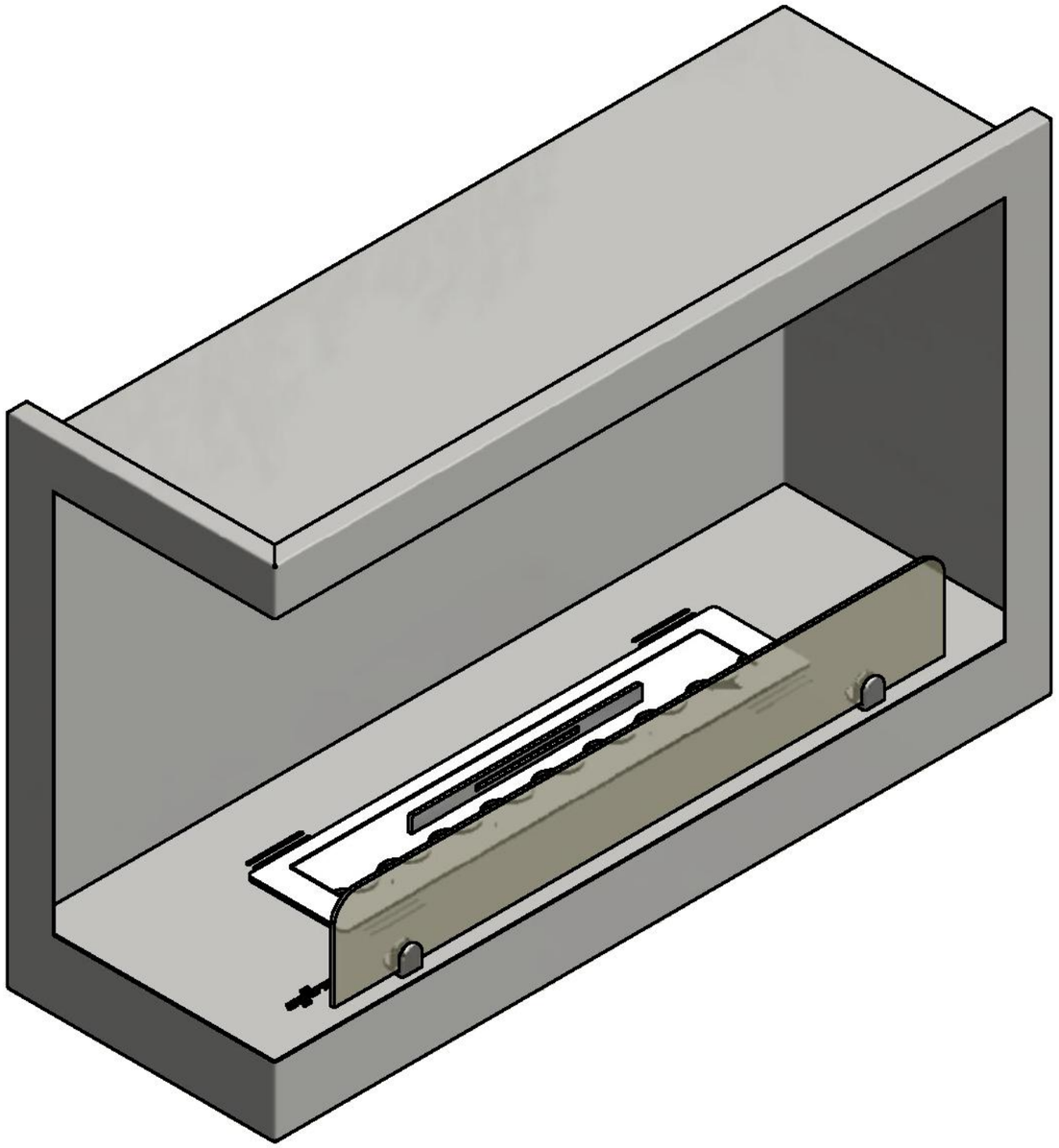
800
290
250
270