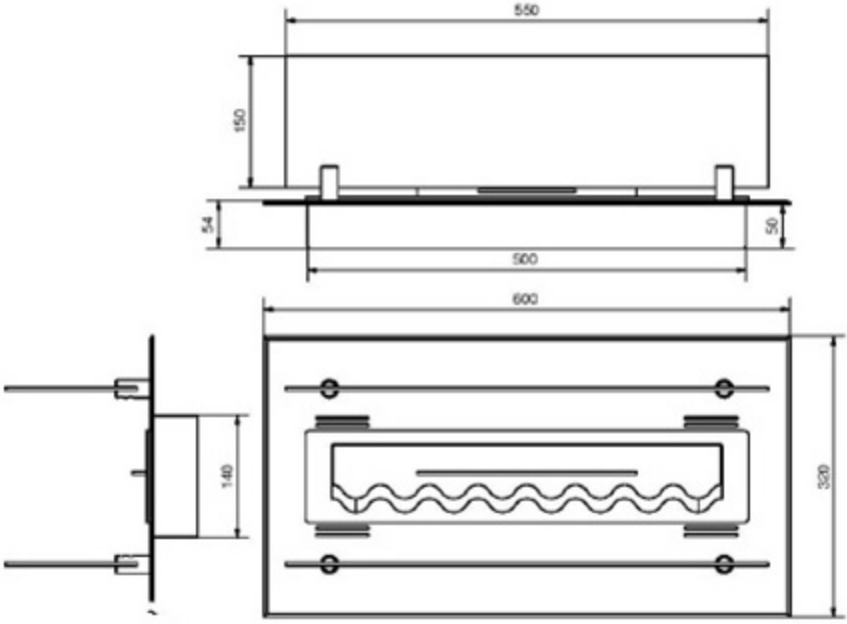
550
150
54
50
500
600
140
320